TLP HL

INSTALLATION MANUAL
MONTAGEANLEITUNG
MANUALE DI MONTAGGIO
MONTERING SANVISNING
MONTAGE ANVISNING
MONTAGE VEJLEDNING
ИНСТРУКЦИЯ ПО МОНТАЖУ
INSTRUKCJA MONTOWANIA
MONTĀŽAS INSTRUKCIJA
MONTAVIMO INSTRUKCIJA
MONTAGEHANDLEIDIG
ASENNUSOHJEET

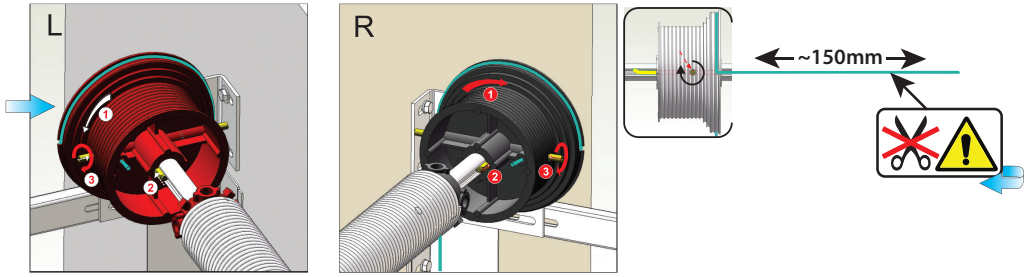

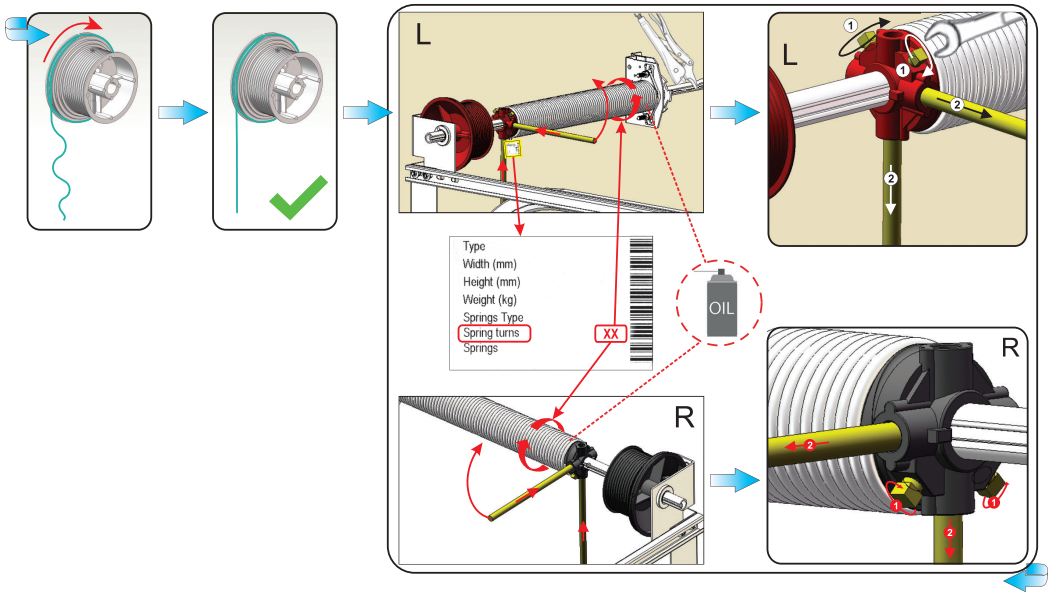

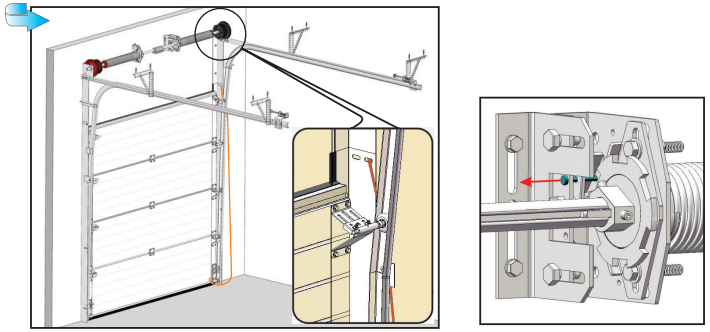

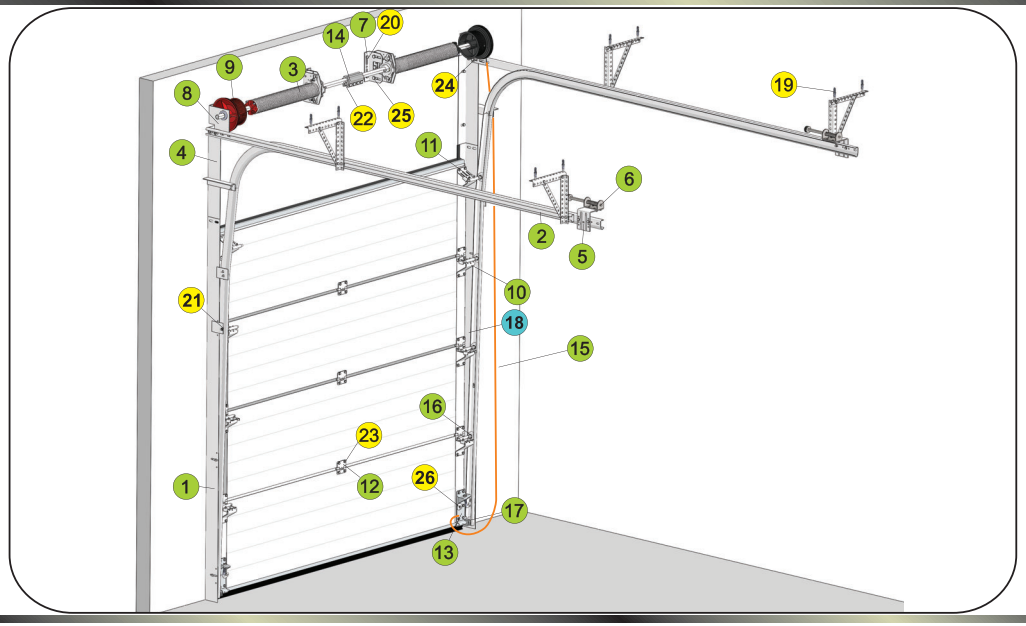

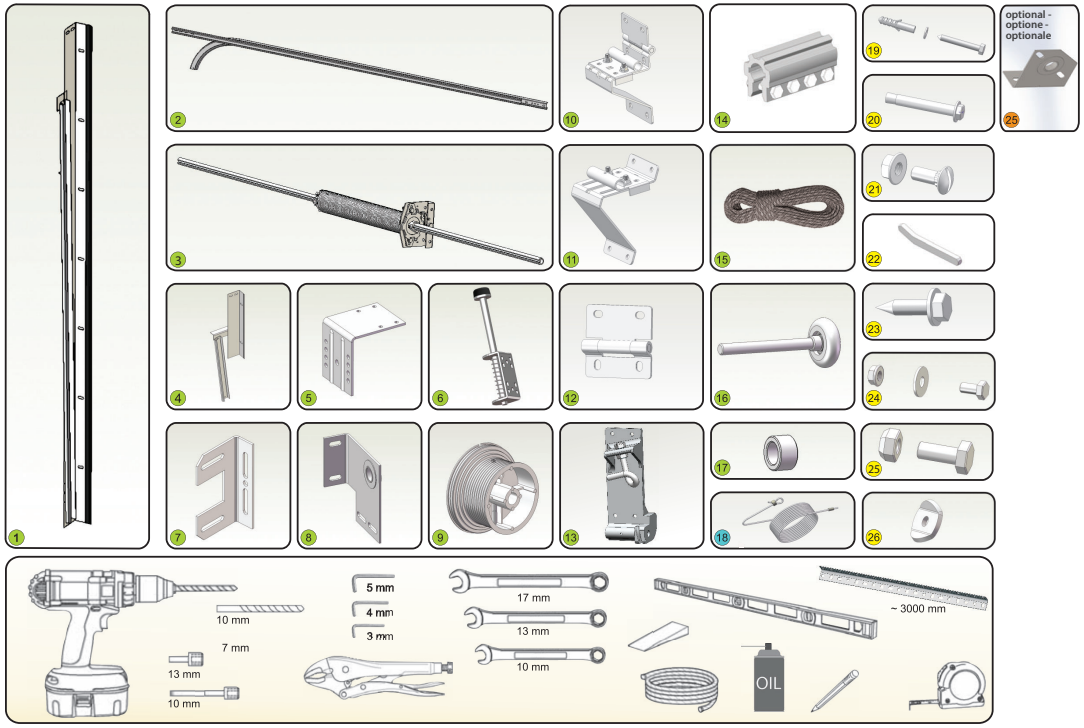

SECTIONAL DOORS ▌TORE ▌VARTAI ▌PORTE ▌BRAMY ▌DEUREN ▌VARTI ▌PORTA ▌
• www.ryterna.com • www.ryterna.lt • www.ryterna.de • www.ryterna.nl • www.ryterna.dk • www.ryterna.it • www.ryterna.ru • www.ryterna.pl • www.ryterna.fr • www.ryterna.lv • www.ryterna.com • www.ryterna.lt •

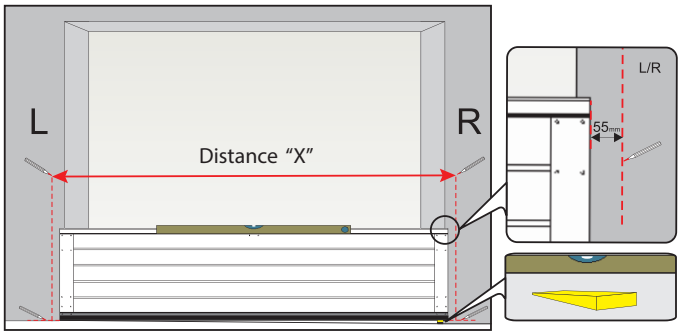
L
R
Distance "X"
L/R
55mm

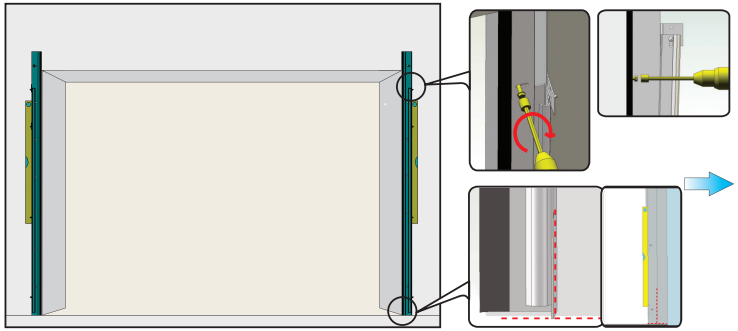

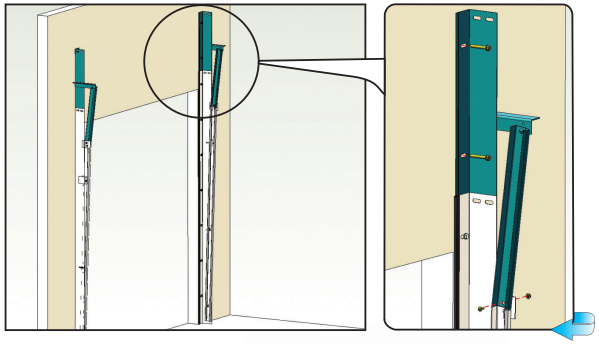

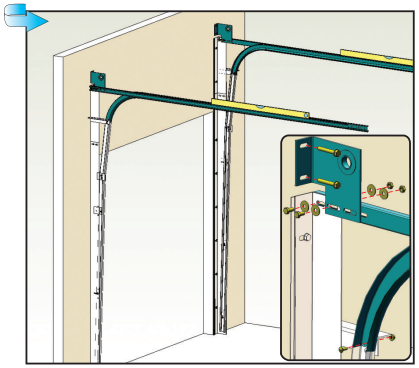

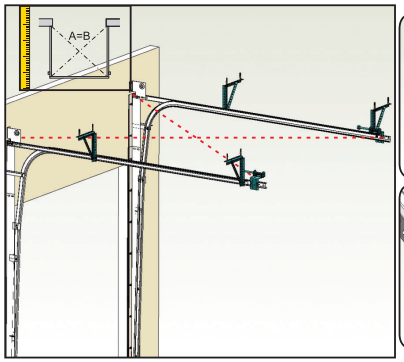
A=B

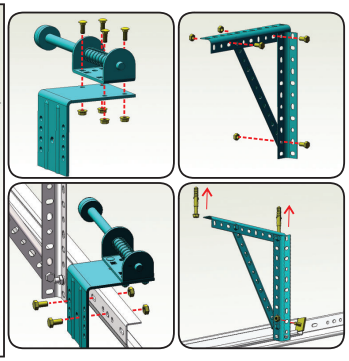

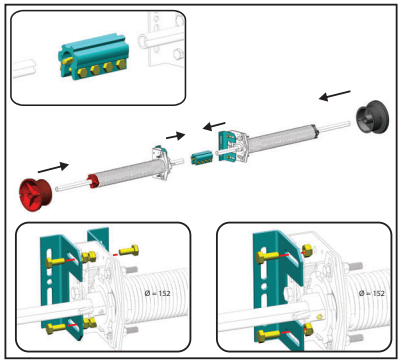
Ø = 152
Ø = 152

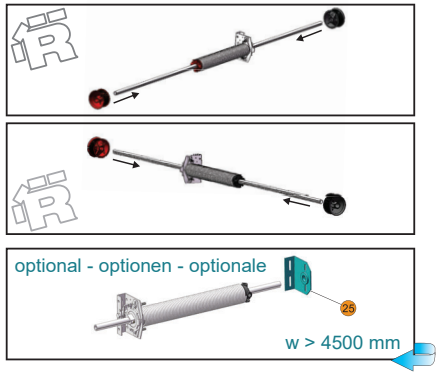
optional - optionen - optionale
25
w > 4500 mm

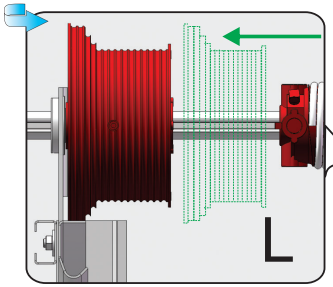
L

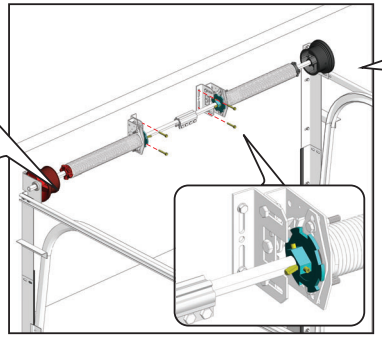

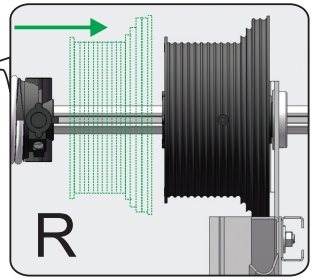
R

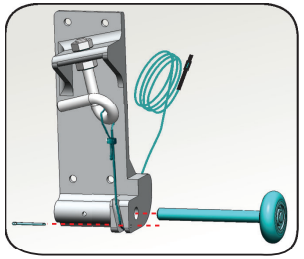

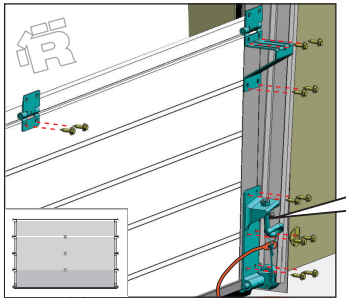

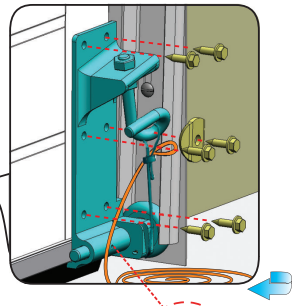
OIL

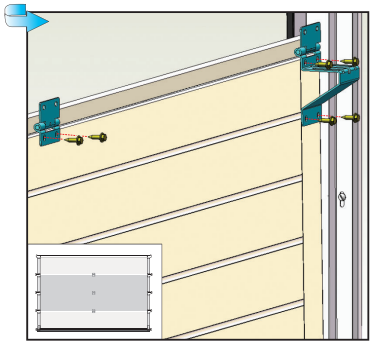

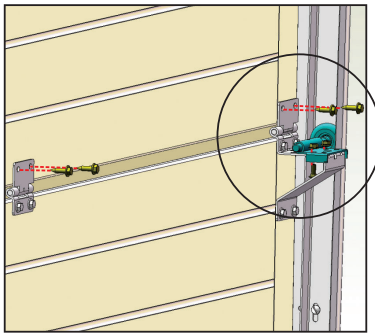

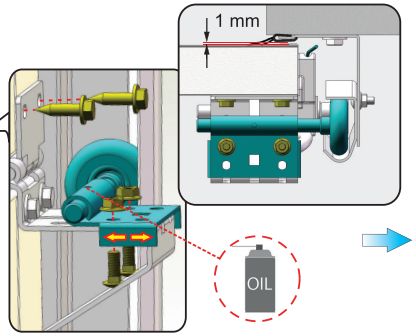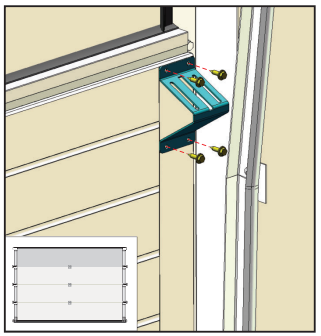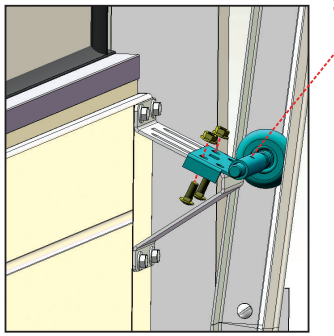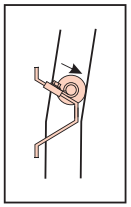
1 mm
OIL